東京都知事杯第7回東京都女子学童軟式野球大会エリエールトーナメント
～未来のMegamiたちにエールを～

使用球

「ケンコーボールＣ号」

開会式：6月10日（日）8：30～
於：舎人公園野球場

駒…駒沢公園軟式野球場
舎人…舎人公園野球場

4回　10点差　若い番号 1塁側
5回以降7点差　先攻　3塁側

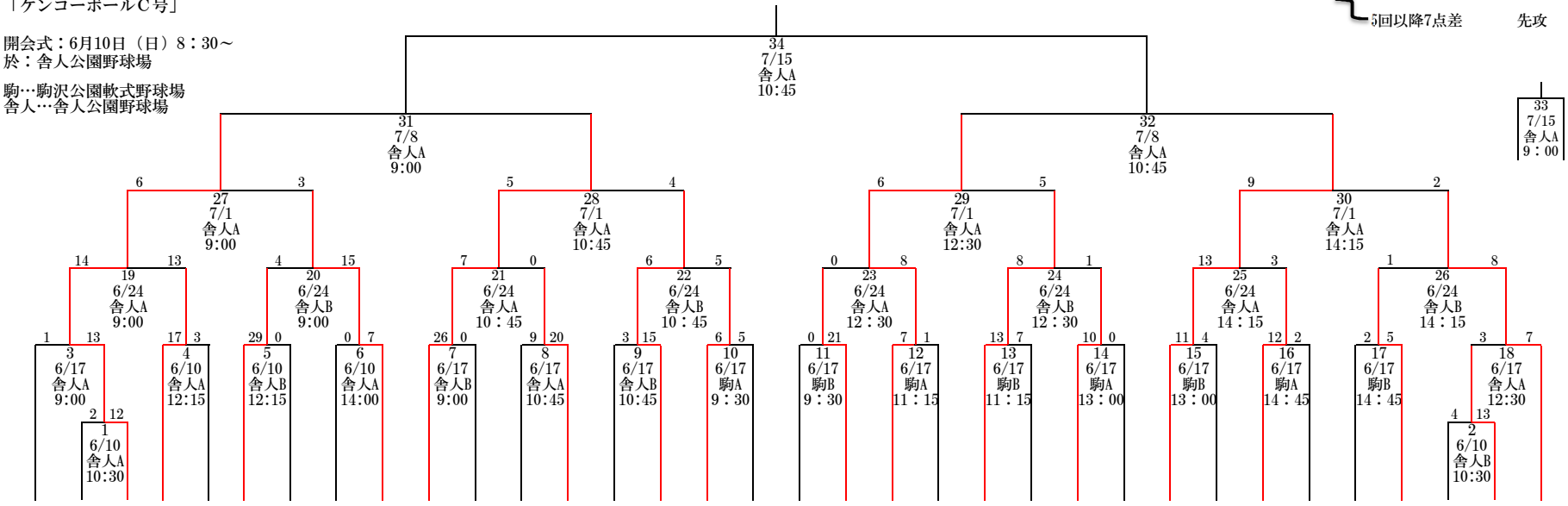

1	2	3	4	5	6	7	8	9	10	11	12	13	14	15	16	17	18	19	20	21	22	23	24	25	26	27	28	29	30	31	32	33	34
北	小平	府中	中野	荒川	渋谷	豊島	昭島	葛飾	町田	あきる野	福生	八王子	小金井	台東	武蔵村山	立川	文京	日野	江東	世田谷	練馬	杉並	目黒	新宿	江戸川	東久留米	調布	三鷹	大田	東村山	足立	板橋	品川
クイーンズ	オール小平	オール府中女子	オールル中野ガールズ	荒川ウイングス	オール渋谷女子	豊島フアイヤーズ	オール昭島	オール葛飾	町田女子選抜	オールあきる野	福生フラワーズ	八王子スマイリーズ	オール小金井女子	台東キャンディーズ	MMガールズ	レディース立川	文京ビクトリー	日野ドリームズ	オール江東女子	世田谷フラワーズ	オール練馬	杉並女子学童選抜	目黒ブリーズ	新宿ヴィーナス	江戸川エンジェルズ	東久留米フェアリーズ	オール調布ベリーズ	三鷹・多摩オール女子	大田フェアリーズ	オール東村山	足立フェアリー	オール板橋女子	品川レディース